HOJA DE ESPECIFICACIONES
Sensor de Nivel de Agua Sumergible

Marca: EARU Electric

SUITABLE FOR DIFFERENTWORKING CONDITIONS

Measurementliquid level range 0 to 200m You can select a propermeasurementrange based on the actual liquid level

- Imported chip,0.5%FS 0.2%FS level accuracy
- Anti-overload,anti-shock
- Highs stabity and Long service life
- Highs stabity and Long service life
- Fast response 10ms,50ms
- Smart imported chip

Sensor sumergible de alta precisión diseñado para medición continua de nivel de líquidos. Construido en acero inoxidable y sellado IP68, ideal para aplicaciones industriales, hidráulicas, ambientales y sistemas de monitoreo remoto.

ESPECIFICACIONES TÉCNICAS

Tipo	Sensor de nivel sumergible
Rango de medición	0 – 5 m (según modelo)
Precisión	±0.5 % FS (escala completa)
Salida	0–5 VCD
Alimentación	12 – 26 VCD
Temperatura de trabajo	-20 a 60 °C
Compensación térmica	-10 a 60 °C
Temperatura almacenamiento	-40 a 80 °C
Material carcasa	Acero inoxidable 304
Protección	IP68

CONSTRUCCIÓN Y DISEÑO

• Carcasa de acero inoxidable 304 resistente a corrosión
• Diafragma de acero inoxidable 316
• Cable blindado de poliuretano
• Diseño de bloque con perforación de presión de 3 mm
• Sonda cilíndrica de 19 mm

DISEÑO MECÁNICO

SCIENTIFIC/RATIONALDESIGN

The design of inclined 45°,opening pressure hole 3 mm

INSTALACIÓN

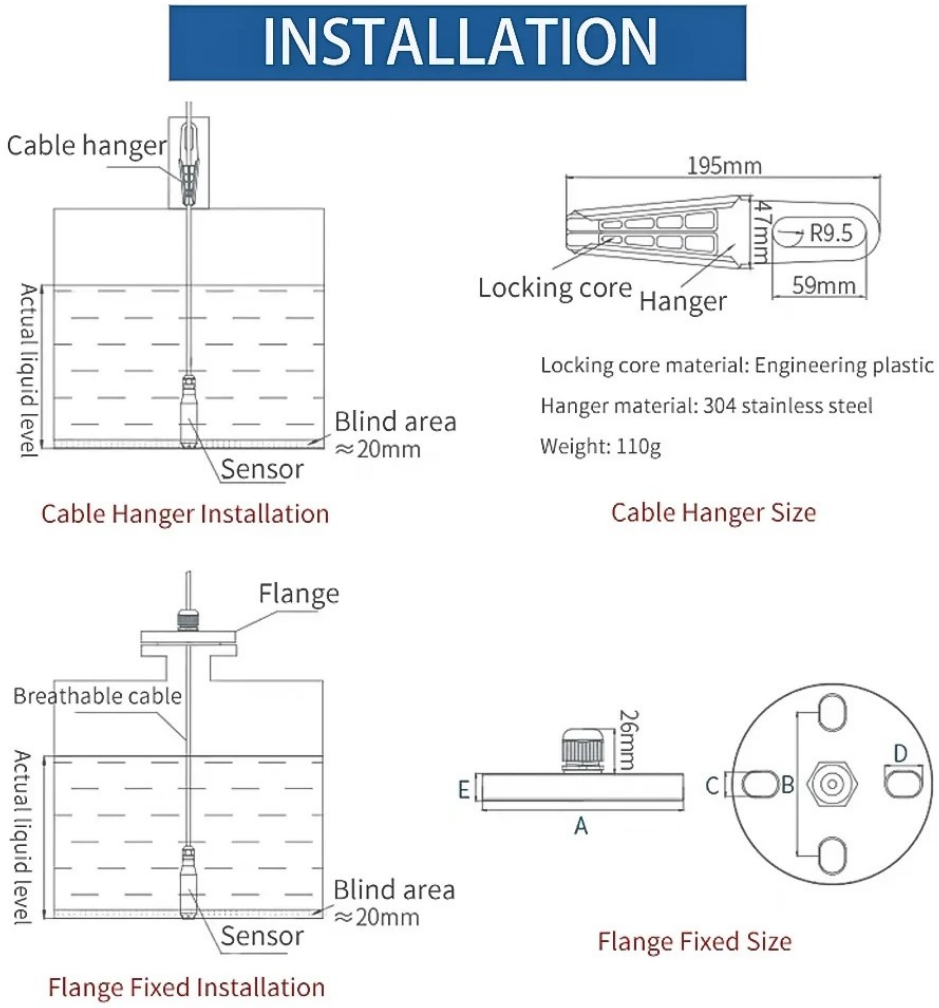

Opciones de montaje:
• Suspensión por cable
• Montaje por brida
Zona ciega aproximada: 20 mm desde la punta del sensor.

CONEXIONES ELÉCTRICAS

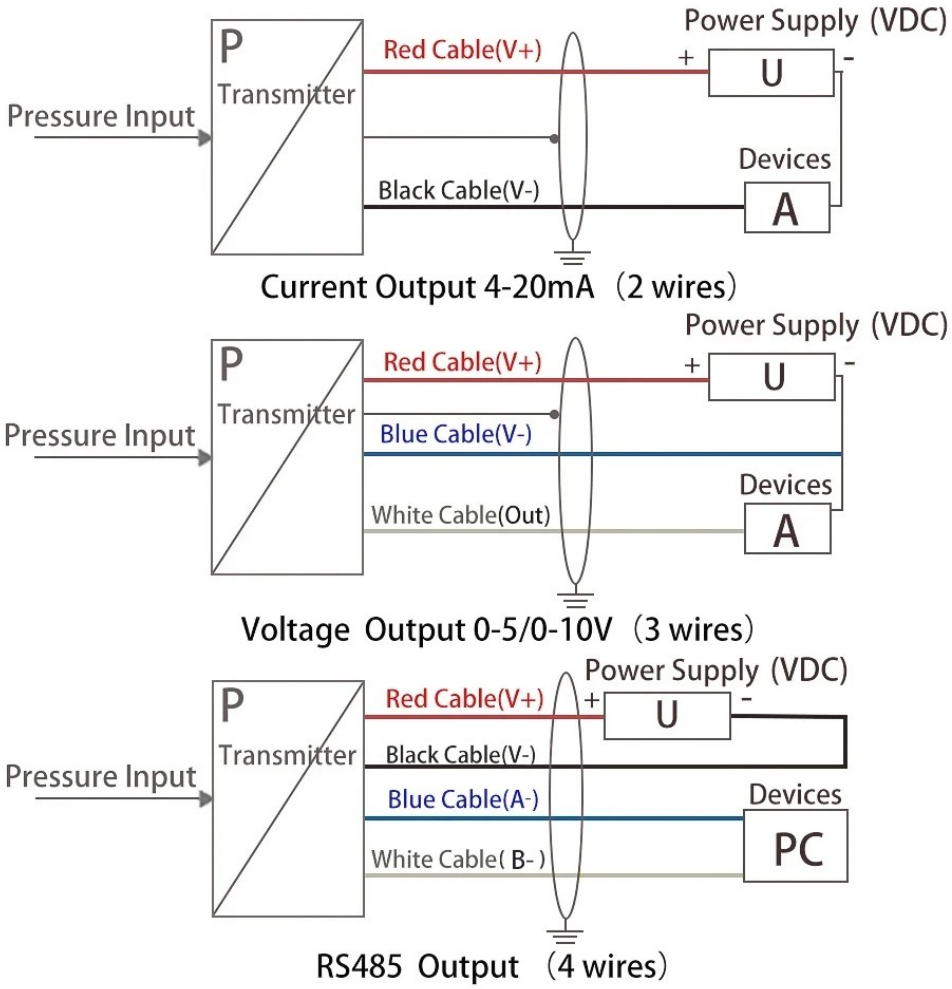

Versiones disponibles:
• Salida 4–20 mA (2 hilos)
• Salida 0–5V / 0–10V (3 hilos)
• RS485 (4 hilos)

CARACTERÍSTICAS DESTACADAS

• Alta estabilidad y larga vida útil
• Resistente a golpes y sobrecargas
• Respuesta rápida: 10–50 ms
• Chip de medición de alta precisión